Laitcom
+7 (495) 130-03-80
www.brilux.ru

Люминесцентные светильники с матовым пластиковым плафоном, освещающие помещение рассеянным светом. В светильниках с электронной ПРА – экономия электроэнергии, моментальное включение и стабильная работа источников света.

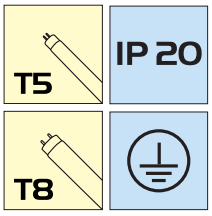

Оптическая система

- Рамка с плафоном, крепящаяся к корпусу с помощью пружин
- Рассеивающий плафон в виде плиты из пластика

Пуско-регулирующая аппаратура

- ПРА крепится внутри корпуса
- Магнитная или электронная ПРА. Светильники с магнитной ПРА и компенсацией пассивной мощности

Конструкция/корпус светильника

- Корпус из стального листа, предназначенный для встраивания в потолок, окрашенный порошковым методом в белый цвет
- Удобный доступ к источникам света, благодаря простому демонтажу плафона без использования инструментов

Система монтажа

- Монтаж светильников в кессонном подвесном потолке (типа „Армстронг") с модулем 600 x 600 мм, 300 x 1200 мм или в панельном (гипсокартонным) потолке с помощью дополнительных кронштейнов. Монтаж на поверхности нормальной горючести

Индекс	Модель	Источник света	Мощность	Цоколь лампы	Степень защиты	Класс защиты	Плафон	Кронштейн	ПРА		Компенсация пассивной мощности	Аварийная система
									электронная	магнитная		
ELECTRA plex	**Светильник встраиваемый с плафоном и магнитной ПРА**											
ER-WO0000-22	OS-236	линейная люм. лампа T8	2 x 36 Вт	G13	IP 20	I	рассеивающий плафон из пластика			•	•	
EB-WO0006-37	OS-236w		2 x 36 Вт	G13	IP 20	I		•		•	•	
ER-WO0000-20	OS-418		4 x 18 Вт	G13	IP 20	I				•	•	
ER-WO0000-21	OS-418w		4 x 18 Вт	G13	IP 20	I		•		•	•	
ELECTRA plex	**Светильник встраиваемый с плафоном, магнитной ПРА и аварийной системой**											
EA-WOAA00-23	OS-236wA, 3h	линейная люм. лампа T8	2 x 36 Вт	G13	IP 20	I	рассеивающий плафон из пластика	•		•	•	•
EA-WOAA00-22	OS-236A, 3h		2 x 36 Вт	G13	IP 20	I				•	•	•
EA-WOAA00-21	OSw-418A, 3h		4 x 18 Вт	G13	IP 20	I		•		•	•	•
ELECTRA plex	**Светильник встраиваемый с плафоном и электронной ПРА**											
ER-WOAB00-22	OS-236E	линейная люм. лампа T8	2 x 36 Вт	G13	IP 20	I	рассеивающий плафон из пластика		•			
ER-WOAA00-20	OS-418E		4 x 18 Вт	G13	IP 20	I			•			
ER-WOAB00-20	OS-414E	линейная люм. лампа T5	4 x 14 Вт	G5	IP 20	I			•			
ER-WOAC00-21	OSw-414E		4 x 14 Вт	G5	IP 20	I		•	•			
ELECTRA plex	**Светильник встраиваемый с плафоном, электронной ПРА и аварийной системой**											
EA-WOAC00-22	OS-236EA, 1h	линейная люм. лампа T8	2 x 36 Вт	G13	IP 20	I	рассеивающий плафон из пластика		•			•
EA-WOAD00-22	OS-236EA, 2h		2 x 36 Вт	G13	IP 20	I			•			•
EA-WOAE00-22	OS-236EA, 3h		2 x 36 Вт	G13	IP 20	I			•			•
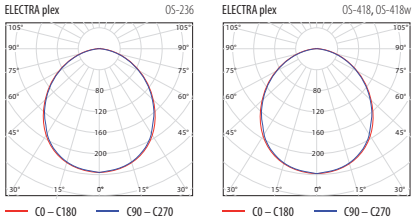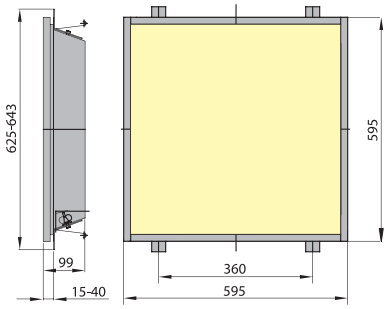
Индекс	Модель	Описание
ELECTRA plex	**Аксессуары**	
EC-WP0002-62	кронштейны ELECTRA plex	кронштейны, комплект (4 шт.) к светильникам ELECTRA plex OSw-418A, OS-418w