BRILUX®

Галогенный светильник на пробойнике

№ арт.	Модель	Индекс	Цвет	Кол-во в упаковке	Штрих-код EAN
1934	GL-810S	LO-GL810S-00	черный	27 шт.	5905148811097
1935	GL-820S	LO-GL820S-00	черный	27 шт.	5905148821096
1936	GL-830S	LO-GL830S-00	черный	27 шт.	5905148831095

Спецификация	
Вид материала	корпус - алюминий, захват - сталь
Диапозон регулировки	по вертикале 180°, по горизонтали 360°
Масса продукта	GL-810S: 400г GL820S: 430г GL-830S: 450г

12V | MR-16 | G6.35 | max. 50W | IP 54 | 0,5m | 2,5mm² | F | B | CE

1934

GL-810S

1936

GL-830S

1935
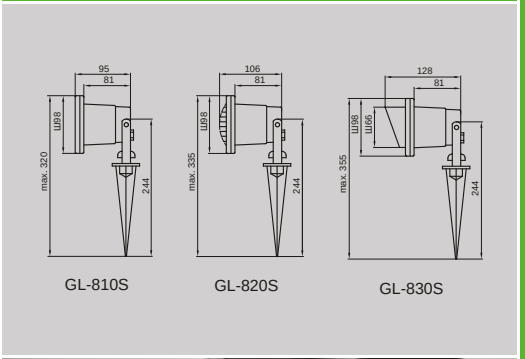
GL-820S